Air Comfort

Solution 4 en 1

Solution moderne de chauffage, rafraîchissement, VMC double flux et eau chaude sanitaire des maisons parfaitement isolées et étanches à l'air pour les projets de rénovation ou maisons neuves individuelles.

Les avantages

- Température de confort optimal
- Adapté pour le chauffage et le rafraîchissement de bâtiments performants
- Installation très compacte
- Régulation du débit d'air selon le besoin thermique
- Fonctionnement silencieux
- Efficacité énergétique
- Distribution de l'air à travers le réseau d'air neuf calorifugé du système de ventilation double flux
- Associable avec une centrale de ventilation double flux et une pompe à chaleur réversible , l'Air Comfort assure chauffage, rafraîchissement, ventilation double flux et eau chaude sanitaire. L'Air Comfort fonctionne comme une «mini centrale de traitement d'air» fonctionnant avec une partie air neuf et une partie air recyclé.

Air Comfort seul

Air Comfort combiné à la Renovent Excellent 300 3/1

Caractéristiques

Modèles disponibles	Air Comfort version droite Air Comfort version gauche
Entretien	Entretien des filtres tous les 3 mois, changement des filtres directement par le panneau (tous les ans ou selon message encrassement filtres) Accès et démontage simple de l'échangeur de chaleur et ventilateur sans outil (tous les 3 ans) Menu de service : entretien, identification et résolution erreurs machine.
Options régulation	Capteur CO2 Régulation automatique selon les besoins de chauffage / rafraîchissement détecté par la sonde de température d'ambiance du logement
Montage	Montage au sol sur châssis
Programmation	Menu utilisateur : consultation des vitesses de ventilation, débit d'air, alarme de filtre, pression du réseau d'air, T°C intérieure et extérieure Menu installateur : accès aux réglages de l'appareil
Construction	Interne étanche en armaflex. Externe en acier galvanisé recouvert d'une peinture thermolaquée RAL 9016

BRINK
Air for Life

Air Comfort

Spécification techniques Air Comfort

Tension d'alimentation	230 V / 50 Hz	Raccordement d'eau (en mm)	Ø 22
Dimensions (l x p x H)	676 x 640 x 429 mm	Poids	40 kg
Contenance d'eau de l'échangeur	2 l	Filtres	IC 45% (G3)
Température de l'eau	45/35° C*	Température d'aspiration de l'air	Température air ambiant
Pression de service maxi. échangeur	16 bar		

* Selon la loi d'eau sélectionnée

	Nominale	Maximale
Déplacement d'air (m³/h)	400	450
Conditions de conception de résistance de canal admissible (Pa)	100	126
Puissance électrique absorbée (W) - Ventilateur	55	72
Puissance acoustique - émission boîtier (db(A))	51.1	53.3
Puissance acoustique - canal «vers l'habitation» (db(A))	59.3	62.9
Capacité de chauffage (kW)	2.6	2.8
Capacité d'eau (l/h)	225	249
Résistance hydraulique (kPa)	1.47	1.78

Capacité de chauffage (kW) à d'autres températures d'eau

Trajet de l'eau (°C)	Température d'aspiration de l'air (° C)							
	Nominale				Maximale			
	400 m³/h				450 m³/h			
	+ 16	**+ 18**	**+ 20**	**+ 22**	**+ 16**	**+ 18**	**+ 20**	**+ 22**
45/35° C	2.86	2.60	2.34	2.10	3.11	2.80	2.52	2.21
45/40° C	3.30	3.04	2.76	2.50	3.56	3.28	3.00	2.69
50/35° C	3.07	2.81	2.52	2.26	3.30	3.02	2.72	2.41
70/50° C	5.30	5.02	4.73	4.45	5.71	5.40	5.10	4.79

Refroidissement

Spécifications	Valeur	
Température de l'eau (° C)	7/11° C	
Température d'aspiration de l'air (° C)	22° C	
	Nominale	Maximale
Débit (m³/h)	400	450
Capacité de refroidissement (kW)	1.49/1.59	1.65/1.75
Capacité d'eau	342	376
Résistance hydraulique	3.63	4.32

Hauteur de refoulement maximale théorique de l'appareil

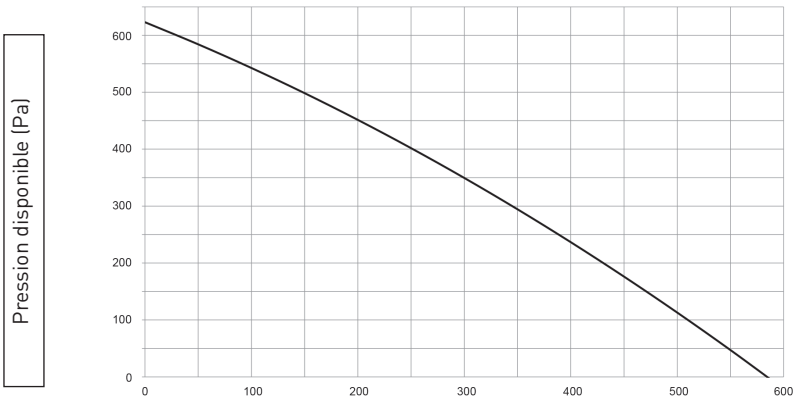

Air Comfort

Désignations et références

Désignation	Référence	Désignation	Réf.	Désignation	Réf.
Air Comfort version droite	005800	Sélecteur 4 pos. + alarme filtre*	540262	Câble RJ12 longueur 15 mètres	73790
Air Comfort version gauche	005810	Sélecteur 4 pos. SF + récepteur SF*	532174	Capteur CO_2	532126
Plenum retour Air Comfort 1x200	ACBOX1x200	Répartiteur plusieurs sélecteurs	510472	Filtres IC 45% (G3) pour Air Comfort	532610
Plenum pulsion Air Comfort 2x160	ACBOX2X160	Châssis de montage Air Comfort	217101	Siphon sec Ren. Exc - Air Comfort	541033
Plenum retour Air Comfort x2 160/200	ACBOX2X160/200	Plateau acoustique de retour Air Comfort	217100	Échangeur enthalpique Ren. Exc. 300	532059
Plenum retour Air Comfort 2 180/200	ACBOX2X180/200				

Dimensions AIR COMFORT

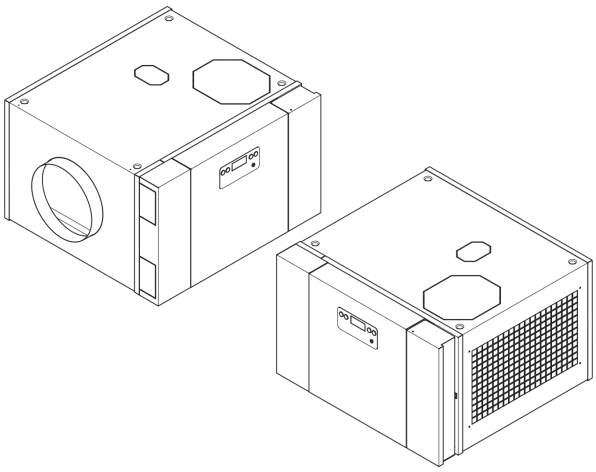

Air Comfort (version gauche)

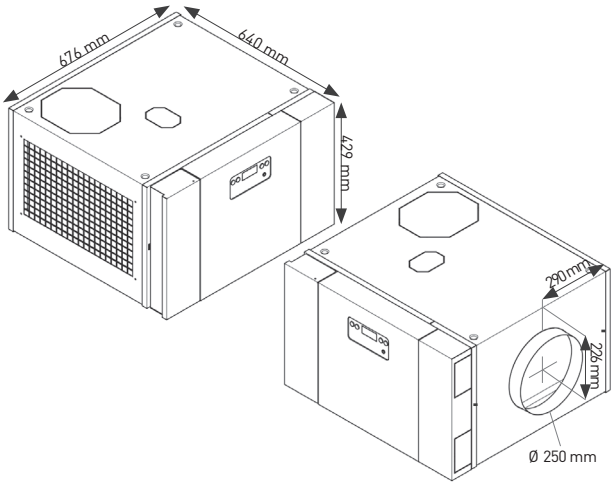

Air Comfort (version droite)

Brink Climate Systems France au capital de 10 000 € -13 rue de Bretagne - ZA Malabry - 44243 La Chapelle sur Erdre Cedex - Tél : 02 28 24 88 29
contact@brinkcs.fr - www.brinkcs.fr - RCS de Nantes 799898630 - Photos et illustrations non contractuelles