Renovent Excellent 300

Ventilation double flux haut rendement «Plug & Play»

Centrale de ventilation mécanique double flux haut rendement idéale pour les projets de maisons neuves individuelles.
Débit d'air de 300 m³/h maximum.

Renovent Excellent 300

A+
A

Classe d'efficacité énergétique :
A+ : x2 capteurs + set ventilation 2 zones
A : x1 régulation ou capteur

Les avantages

- Consommations moteurs les plus faibles du marché (à partir de 16.8 W-Th-C pour un T2 pour les 2 moteurs de ventilateur).
- Rendements thermiques élevés, 84% selon PassivHaus Institute
- Domaine d'emploi large étendu de T2 à T5+
- Moteurs de ventilateurs à débit constant utilisant la technologie brevetée Brink
- Fonctionnement silencieux
- Pré-chauffeur électrique de série
- Bypass 100% automatique de série
- Alarme encrassement filtres
- Nombreuses possibilités de régulation
- Mise en service «Plug & Play»
- Modularité des raccordements (dessus / dessous)
- Pose murale (tampons anti-vibratoires) ou au sol sur châssis
- Entretien simple et facile
- Construction robuste

Caractéristiques

Modèles disponibles	Renovent Excellent 300 en version standard Renovent Excellent 300 version + (options complémentaires possibles)	
Echangeur de chaleur	De série, échangeur de chaleur contre-courant à flux croisés en matière plastique (fabrication Brink Climate Systems) En option : échangeur de chaleur enthalpique, nettoyable (visuel ci-après)	
Ventilateurs	Technologie de ventilation à débit constant, ventilateur à courant continu à réaction (aubes inclinées vers l'arrière) brevetée par Brink Climate Systems : débit constant assuré, confort acoustique amélioré, consommations électriques réduites, maintenance facilité, qualité d'air optimale.	
Filtres	IC 45% (G3) de série	
Entretien	Changement des filtres directement par le panneau avant (tous les 6 mois ou selon alarme encrassement filtres) Accès et démontage simple de l'échangeur de chaleur et ventilateur sans outil (tous les 3 ans) Menu de service : entretien, identification et résolution erreurs machine.	
Options régulation	**Avec débit de pointe minuté 30 minutes :** - Sans-fil 2 ou 4 vitesses avec indicateur de filtres (indicateur directement sur appareil de ventilation) - Filaire eBus avec régulation électronique hebdomadaire 4 vit. et indicateur encrassement filtres (photo ci-après) - Filaire RJ12 4 vitesses avec indicateur d'encrassement de filtres **Régulation complémentaire sans débit de pointe minuté 30 minutes :** - Filaire RJ11 3 vitesses sans indicateur d'encrassement de filtre (indicateur directement sur appareil de ventilation) **Régulation du débit d'air selon les besoins à l'aide d'un capteur d'humidité** **Pilotage à distance de la centrale : Brink Home (smartphone/tablette) et/ou Brink Connect (modbus)**	
Bypass	Bypass 100% motorisé automatique de série pour les saisons chaudes d'été. Système de détection de la saison afin d'éviter l'ouverture du bypass en plein hiver.	
Antigel	Protection antigel : pré-chauffeur électrique de série : ventilation équilibrée obtenue en continu lors de températures extérieures basses.	
Montage	Montage mural (tampons anti-vibratoires) ou au sol sur châssis	
Programmation	Menu utilisateur : consultation des vitesses de ventilation, débit d'air, alarme de filtre, pression du réseau d'air, T°C intérieure et extérieure, état du bypass et pré-chauffeur électrique Menu installateur : accès aux réglages de l'appareil (T°C de bypass, débit d'air) Mise en service « Plug and Play » grâce à la technologie brevetée Brink de ventilateur à débit constant	
Construction	Interne étanche en EPS. Externe en acier galvanisé recouvert d'une peinture thermolaquée RAL 9016	
Options disponibles sur modèles +	Régulation du débit d'air selon les besoins à l'aide de capteur CO_2 Pré-chauffeur complémentaire ou réchauffeur électrique de 1kW	Entrée 0-10 Volts pour pilotage domotique externe Pilotage d'un puits canadien aéraulique ou hydraulique possible

BRINK
Air for Life

Renovent Excellent 300

Spécifications techniques Renovent Excellent 300

Tension d'alimentation	230 V / 50 Hz	Raccordement des condensats (en mm)	Ø 32
Indice de protection	IP 30	Poids	38 kg
Dimensions (l x p x H)	675 x 564 x 765 mm	Filtres	IC 45% (G3)
Raccordement conduits d'air	Ø 160 mm	Rendement thermique	84% PHI

Débit d'air (m³/h) - réglage usine	50	100	150	225
Pression disponible (Pa)	3 - 7	11 - 28	26 - 66	56 - 142
Puissance absorbée totale (W)	9	13.7 - 15.4	22 - 29.2	46.8 - 66.2
Courant absorbé (A)	0.104 - 0.107	0.150 - 0.161	0.214 - 0.274	0.403 - 0.578
Courant absorbé maxi (A) - préchauffeur en marche	6			
Cos phi	0.368 - 0.374	0.391 - 0.416	0.447 - 0.463	0.505

Niveau de puissance acoustique (Puissance acoustique testée **sans silencieux** au sein du laboratoire Brink Climate Systems)				
Débits d'air (m³/h) - réglage usine	90	150	210	300
Pression statique (Pa)	50	100	100	100
Rayonnement caisson de ventilation dB (A)	30	38	46	52
Conduit d'air neuf vers logement dB (A)	44	55	60	67
Conduit d'air vicié venant du logement dB (A)	34	42	46	54

Exemples de consommations Selon NF WMC*	T2	T3	T4	T3	T4	T5	T6	T6
Pièces d'extraction	1 Sdb + 2 WC	1 Sdb + 1WC	1 Sdb + 1 WC	1 Sdb + 2 WC + 1 cellier	2 Sdb + 2 WC	3 Sdb + 2 WC	3 Sdb + 2 WC + 1 cellier	3 Sdb + 4 WC + 1 cellier
Débit d'air de base m³/h	75	90	105	120	135	150	180	210
Consommation en W-Th-C	16.8	19.6	21.9	25.8	29.4	33.7	46.5	64.1

*Consommation totale pour les 2 moteurs de ventilateurs en W-Th-C, calculée avec l'utilisation de débit de pointe usine 1 heure par jour selon référentiel NF VMC

Diagramme débit (m³/h) / Pression (Pa) Renovent Excellent 300 / 300 +

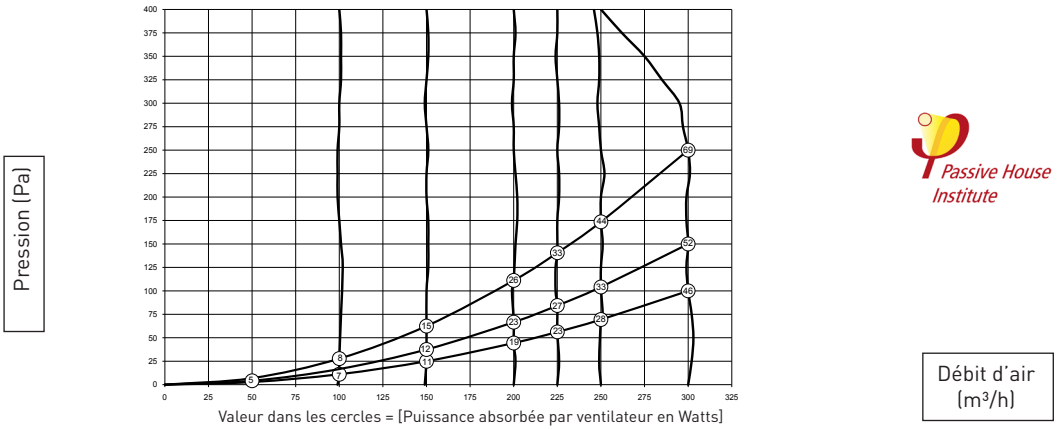

Désignation	Référence		Désignation	Réf.	Désignation	Réf.
	Modèle gauche	Modèle droit			Capteur CO_2	532126
Renovent Excellent 300 2/2 FR	411044	410043	Air control*	510498	Capteur humidité de conduit	310657
Renovent Excellent 300 2/2 + FR	411045	410044	Sélecteur 2 pos. SF + récepteur SF*	532173	Siphon sec Ren. Exc 300/400/450	541033
Renovent Excellent 300 3/1 EU	411028	410027	Sélecteur 4 pos. SF + récepteur SF*	532174	Echangeur enthalpique Ren. Exc. 300	532059
Renovent Excellent 300 3/1+ EU	411029	410028	Sélecteur 2 positions SF*	532170	Filtre ePM 1 50% (F7) (1pce) pour Renovent Excellent 300/400/450	531171
Renovent Excellent 300 4/0 FR	411046	410045	Sélecteur 4 positions SF*	532171	Lot de 2 filtres IC 45% (G3) pour Renovent Excellent 300/400/450	531770
Renovent Excellent 300 4/0 + FR	411047	410046	Câble RJ12 longueur 15 mètres	73790	Filtres ePM1 50% + IC45% (F7+G3) pour Renov. Excellent 300/400/450	531773
Sélecteur 3 positions	540214		Répartiteur plusieurs sélecteurs	510472	Filtres ePM1 50%+IC 60% (F7+G4) pour Renov. Excellent 300/400/450	531839
Sélecteur 4 pos. + alarme filtre*	540262		Brink Home	510510	Pré-chauffage 1000 W Ren. Exc. 300 DN 160 (complémentaire)	310640
Châssis de montage Ren Excellent 300 / 400 / 450	217035		Brink Connect	532121	Réchauffeur1000 W Ren. Exc. 300 DN 160 (complémentaire)	310630

* Débit de pointe minuté 30 minutes

BRINK
Air for Life

Renovent Excellent 300

Dimensions Renovent Excellent 300

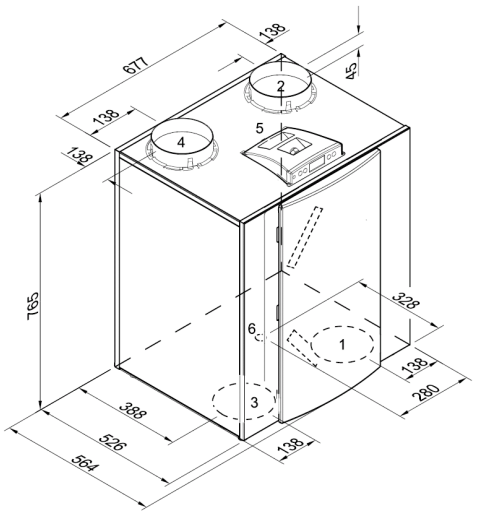

Renovent Excellent 300 2/2 L (version gauche)

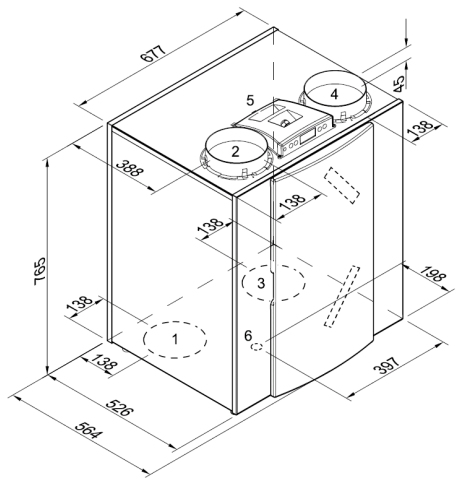

Renovent Excellent 300 2/2 R (version droite)

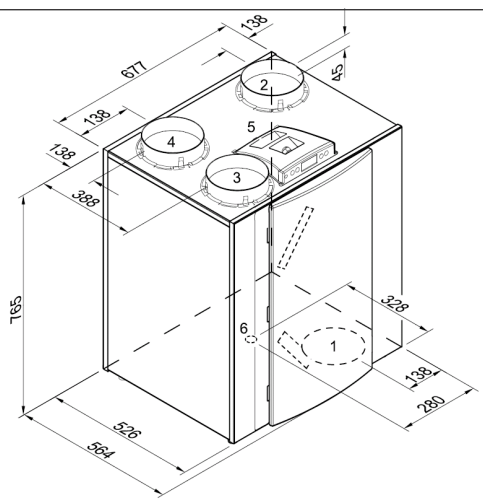

Renovent Excellent 300 3/1 L (version gauche)
Non certifié NF avec filtres G3

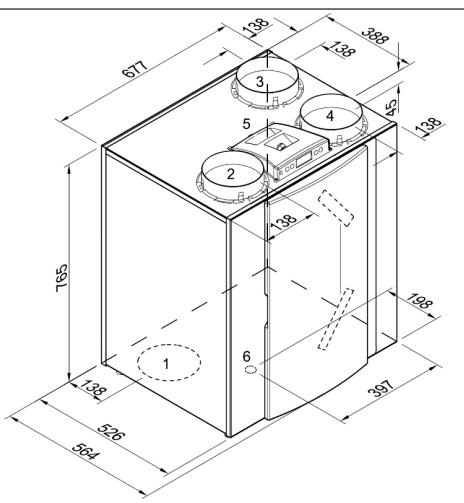

Renovent Excellent 300 3/1 R (version droite)
Non certifié NF avec filtres G3

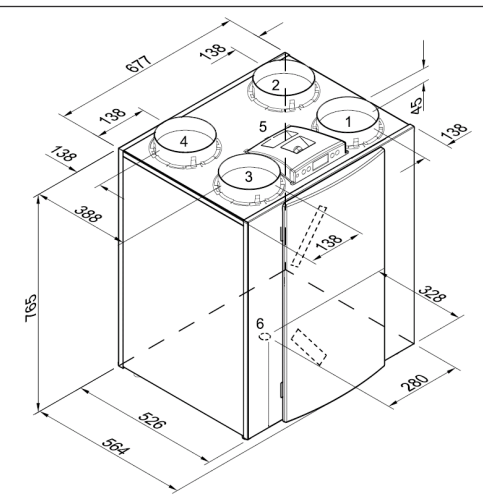

Renovent Excellent 300 4/0 L (version gauche)

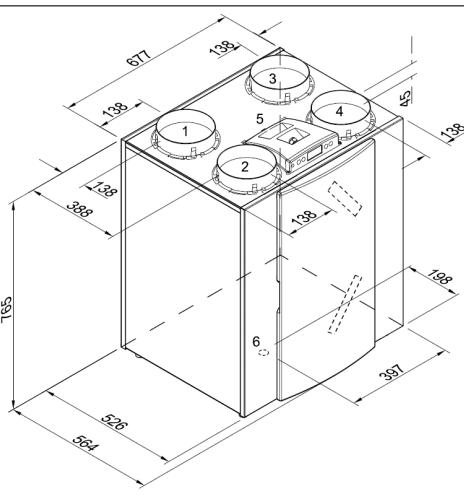

Renovent Excellent 300 4/0 R (version droite)

Légende :

- 1 Air neuf vers l'intérieur du logement
- 2 Air vicié vers l'extérieur du logement
- 3 Extraction air vicié depuis intérieur logement
- 4 Air neuf depuis l'extérieur du logement
- 5 Raccordement électrique
- 6 Raccordement de l'évacuation de la condensation

BRINK
Air for Life

Renovent Excellent 300

Domaine d'emploi

Appareils concernés			
Appareils 4/0	Références	Appareils 2/2	Références
Renovent Excellent 300 4/0 R FR	410045	Renovent Excellent 300 2/2 R FR	410043
Renovent Excellent 300 4/0 R+ FR	410046	Renovent Excellent 300 2/2 R+ FR	410044
Renovent Excellent 300 4/0 L FR	411046	Renovent Excellent 300 2/2 L FR	411044
Renovent Excellent 300 4/0 L+ FR	411047	Renovent Excellent 300 2/2 L+ FR	411045

Caractéristiques techniques	
Rendement thermique PassivHauss Institute	84%
Rendement thermique EN13141-7/EN308*	89.9% maxi

* Tests réalisés par un laboratoire indépendant accrédité par un organisme d'accréditation signataire de l'accord européen multilatéral pertinent pris dans le cadre de la coordination européenne des organismes d'accréditation selon la norme EN ISO/CEI 17025 (la EN450011 étant remplacée par la EN ISO/CEI 17025 depuis le 15 septembre 2015).

Domaine d'emploi et consommations électriques

Type de logement	Salle de bains	WC	Salle d'eau	Débit de base (m3/h)	Débit de pointe (m3/h)	Puissance électrique pondérée en W-Th-C (pour les 2 moteurs)
T2	1	2	0	75	135	16.8
T3	1	1	0	90	150	19.6
	1	2	0	105	165	21.6
	1	2	1	120	180	25.8
	2	2	0	135	195	29.0
	2	2	1	150	210	32.9
	3	2	0	165	225	39.0
	3	2	1	180	240	45.6
	3	3	1	195	255	53.0
T4	1	1 ou 2	0	105	180	21.9
	1	1 ou 2	1	120	195	26.1
	1	1 ou 2	0	135	210	29.4
	2	1 ou 2	1	150	225	33.3
	3	1 ou 2	0	165	240	39.5
	3	1 ou 2	1	180	255	46.0
	3	3	1	195	270	53.6
T5 ou +	1	1 ou 2	0	105	195	22.2
	1	1 ou 2	1	120	210	26.5
	2	1 ou 2	0	135	225	29.8
	2	1 ou 2	1	150	240	33.7
	3	1 ou 2	0	165	255	39.9
	3	1 ou 2	1	180	270	46.5
	3	3	1	195	285	54.2
	3	4	1	210	300	64.1

Etiquettes énergétiques

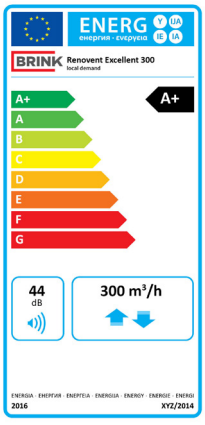

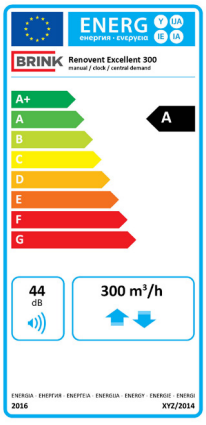

BRINK
Air for Life